TADANO

タダノ　ラフテレーンクレーン

GR-250N 型

（4 段ブーム、2 段フルオートジブ、X 型アウトリガ）

仕　　様　　書

スペック番号　GR-250N-4-00101

株式会社 タダノ

管理番号　JA-01

株式会社 君山重機
KIMIYAMA JYUKI

GR-250N型　25tonホイールクレーン

1. 主　要　諸　元

◎ クレーン

クレーン容量	9.35m ブーム	25,000 kg × 3.5 m (8本掛)
	16.4 m ブーム	18,000 kg × 5.0 m (6本掛)
	23.45m ブーム	12,500 kg × 6.0 m (4本掛)
	30.5 m ブーム	8,000 kg × 9.0 m (4本掛)
	8.2 m ジブ	3,300 kg × 72° (1本掛)
	13.0 m ジブ	2,200 kg × 80° (1本掛)
	シングルトップ	4,000 kg (1本掛)
最大地上揚程	ブーム	31.3 m
	ジブ	44.2 m
最大作業半径	ブーム	27.9 m
	ジブ	33.9 m
ブーム長さ		9.35 m～ 30.5 m
ブーム伸縮長さ		21.15 m
ブーム伸長速度		21.15 m / 80s
ジブ長さ		8.2 m～13.0 m
主巻ワイヤロープ巻き上げ速度		120 m/min (4層)
主巻フック巻き上げ速度		15.0 m/min (8本掛)
主巻ﾜｲﾔﾛｰﾌﾟ巻き下げ速度(参考)		標準：120 m/min (4層) 高速：160 m/min (4層)
補巻ワイヤロープ巻き上げ速度		120 m/min (4層)
補巻フック巻き上げ速度		120 m/min (1本掛)
補巻ﾜｲﾔﾛｰﾌﾟ巻き下げ速度(参考)		標準：120 m/min (4層) 高速：160 m/min (4層)
ブーム起伏角度		0° ～ 84°
ブーム上げ速度		0° ～ 84° / 45 s
旋回角度		360° 連続
旋回速度		2.6 min^{-1} {rpm}
ワイヤロープ	主巻	径 16 mm × 長さ 170 m 難燃性ワイヤロープ
	補巻	径 16 mm × 長さ 98 m 難燃性ワイヤロープ
ブーム形式		箱型4段油圧同時伸縮式
ブーム伸縮装置		複動油圧シリンダ直押式　1本 ワイヤロープ式伸縮装置　2基
ジブ形式		クイックターン式（ブーム下抱込側面格納式） 2段（2段油圧伸縮式） オフセット　5°～60°　油圧無段階傾斜式
シングルトップ形式		先端ブーム固定式

巻き上げ装置	油圧モータ駆動遊星歯車減速式 自動ブレーキ 高速巻き下げ機能 シングルウインチ　2基 圧力補償付流量調整弁付
ブーム起伏装置	複動油圧シリンダ直押式　1本 圧力補償付流量調整弁付
旋回装置	油圧モータ駆動遊星歯車減速式 ボールベアリング式 旋回フリー・ロック切換式 ネガティブブレーキ
アウトリガ	全油圧式X型（フロート一体型） スライド・ジャッキ各個操作装置付 最大張出幅　6.6 m 中間張出幅　6.1 m, 5.0 m, 3.6 m 最小張出幅　3.1 m
操作方式	電気操作式
作業時最大路面荷重	26.9 t
動力取出方式	PTO湿式多板クラッチ式
油圧ポンプ	2連可変ピストンポンプ 2連ギヤポンプ
作動油タンク容量	380 L
安全装置	過負荷防止装置（AML） 旋回自動停止装置 起伏緩停止装置 巻過防止装置 作業領域制御装置 アウトリガ張出幅検出装置 水準器 玉掛けロープはずれ止め 油圧安全弁 伸縮シリンダ油圧ロック装置 起伏シリンダ油圧ロック装置 ジブ伸縮シリンダ油圧ロック装置 パワーチルトシリンダ油圧ロック装置 ジャッキシリンダ油圧ロック装置 旋回ロック装置
付属装置	除湿機能付フルオートエアコン 作動油温度計 拡声器 FM･AMラジオ オイルクーラー 視覚式ドラムインジケータ 操作ペダル 　ISO配列の場合：伸縮用および補巻用 　タダノ配列の場合：起伏用および伸縮用 作業準備用ラジコン 携帯通信装置（HELLO-NET　Owner's Site） 燃料消費モニター エコモード 作動油目づまり警報装置
付属品	盤木（4枚） アルミ敷板（4枚）

◎ 車　　両

車名および型式		タダノ　YDS-T012
エンジン	名称	カミンズ　QSB6.7-4C
		(過給機、給気冷却器および尿素 SCR システム付)
	形式	水冷 4 サイクル 6 気筒直接噴射式ﾃﾞｨｰｾﾞﾙｴﾝｼﾞﾝ
	総排気量	6.690 L
	最高出力	201 kW{273 PS}/2,000 min^{-1}{rpm}
	最大トルク	990 N･m{100.9 kgf･m}/1,500 min^{-1}{rpm}
トルクコンバータ形式		3 要素 1 段 (自動ロックアップ機構付)
変速機形式		自動及び手動変速式
		パワーシフト式 (湿式多板クラッチ)
		前進 3 段、後退 1 段 (Hi, Lo 付)
減速機形式		車軸 2 段減速式
駆動方式		2WD (4×2)・4WD (4×4) 切換式
前車軸方式		全浮動式
後車軸方式		全浮動式
懸架方式	前輪	ﾊｲﾄﾞﾛﾆｭｰﾏﾁｯｸｻｽﾍﾟﾝｼｮﾝ (油圧ロックシリンダ付)
	後輪	ﾊｲﾄﾞﾛﾆｭｰﾏﾁｯｸｻｽﾍﾟﾝｼｮﾝ (油圧ロックシリンダ付)
ステアリング形式		全油圧式パワーステアリング
ブレーキ	主ブレーキ	空気油圧複合式ディスクブレーキ
	駐車ブレーキ	機械式推進軸制動内部拡張式
	補助ブレーキ	永久磁石式リターダ
		排気ブレーキ
		作業用補助制動装置
フレーム		箱型溶接構造
バッテリ		12V－ 120Ah×2 個 (24V)
燃料タンク容量		300 L
尿素水タンク容量		38 L
タイヤ	前輪	385/95R25 170E ROAD
	後輪	385/95R25 170E ROAD
運転室		乗車定員 1 人
		内装付
		ゴムマウント方式
		フルアジャスタブルシート
		(ヘッドレスト、アームレスト、シートベルト付)
		アジャスト式ハンドル (チルト、伸縮)
		間欠式フロント・天井ワイパー (ウォッシャー付)
		パワーウインドー
		サイドバイザ
安全装置		緊急かじ取装置
		サスペンションロック装置
		リヤステアリングロック装置
		エンジンオーバラン警報装置
		オーバシフト防止装置
		駐車ブレーキ警報装置
		ブーム左右サイドモニターテレビ
		ラジエータ液面警報装置
		作動油油漏れ警報装置
付属装置		ヒータ付電動格納ミラー
		俯瞰映像表示装置
		盗難防止装置
		タイヤ歯止め
		LED ヘッドランプ
		人物検知警報装置

◎ 走行時寸法

全長			11,530 mm
全幅			2,620 mm
全高			3,475 mm
軸距			3,880 mm
輪距	前輪		2,170 mm
	後輪		2,170 mm

◎ 重　量

車両総重量		25,595 kg
	前軸重	12,800 kg
	後軸重	12,795 kg

◎ 走行性能

最高速度		49 km/h
登坂能力	(tanθ)	0.57
最小回転半径		5.1 m (4輪ステアリング)
		8.5 m (2輪ステアリング)

◎ オプション

ウインチドラム監視カメラ
リモコンサーチライト
AML外部表示灯
路肩灯
マーカーランプ
外部音声警報装置
集中給油装置
ハロゲンヘッドランプ

- 本機は、新規開発車両証明制度による適合証明書「基本通行条件　重量：A」の交付を受けていますが、実際の通行条件は、経路ごとの道路管理者の算定結果によって付与されます。

2. 定 格 総 荷 重 表

2-(1) アウトリガ使用

［ ブーム ］

単位(t)

アウトリガ最大張出（6.6 m）－全周－				
ブーム長さ / 作業半径	9.35 m	16.4 m	23.45 m	30.5 m
2.5 m	25.0	18.0	12.5	
3.0 m	25.0	18.0	12.5	
3.5 m	25.0	18.0	12.5	8.0
4.0 m	23.5	18.0	12.5	8.0
4.5 m	21.5	18.0	12.5	8.0
5.0 m	19.6	18.0	12.5	8.0
5.5 m	17.8	17.0	12.5	8.0
6.0 m	16.3	16.0	12.5	8.0
6.5 m	15.1	15.0	12.25	8.0
7.0 m		14.0	11.5	8.0
8.0 m		11.4	10.2	8.0
9.0 m		9.3	9.0	8.0
10.0 m		7.8	7.6	7.15
11.0 m		6.5	6.65	6.4
12.0 m		5.55	5.8	5.6
13.0 m		4.75	5.0	4.9
13.5 m		4.45	4.65	4.6
14.0 m			4.35	4.4
15.0 m			3.85	3.9
16.0 m			3.4	3.45
17.0 m			3.0	3.05
18.0 m			2.65	2.7
19.0 m			2.35	2.4
20.0 m			2.1	2.15
20.5 m			2.0	2.05
21.0 m				1.95
22.0 m				1.75
24.0 m				1.4
26.0 m				1.1
27.9 m				0.9
A（°）	0～84			

単位(t)

アウトリガ中間張出（6.1 m）－側方－				
ブーム長さ / 作業半径	9.35 m	16.4 m	23.45 m	30.5 m
2.5 m	25.0	18.0	12.5	
3.0 m	25.0	18.0	12.5	
3.5 m	25.0	18.0	12.5	8.0
4.0 m	23.5	18.0	12.5	8.0
4.5 m	21.5	18.0	12.5	8.0
5.0 m	19.6	18.0	12.5	8.0
5.5 m	17.8	17.0	12.5	8.0
6.0 m	16.3	16.0	12.5	8.0
6.5 m	15.0	15.0	12.25	8.0
7.0 m		13.5	11.5	8.0
8.0 m		10.45	10.2	8.0
9.0 m		8.35	8.6	8.0
10.0 m		6.85	7.1	7.1
11.0 m		5.75	6.0	6.0
12.0 m		4.9	5.1	5.15
13.0 m		4.2	4.4	4.45
13.5 m		3.9	4.1	4.15
14.0 m			3.8	3.9
15.0 m			3.35	3.4
16.0 m			2.95	3.0
17.0 m			2.6	2.65
18.0 m			2.3	2.35
19.0 m			2.05	2.1
20.0 m			1.85	1.85
20.5 m			1.75	1.75
21.0 m				1.65
22.0 m				1.5
24.0 m				1.2
26.0 m				0.95
27.8 m				0.75
A（°）	0～84			

A：ブーム角度の範囲（無負荷時）

［ ブーム ］

単位(t)

アウトリガ中間張出（5.0 m）ー側方ー				
ブーム長さ / 作業半径	9.35 m	16.4 m	23.45 m	30.5 m
2.5 m	25.0	18.0	12.5	
3.0 m	25.0	18.0	12.5	
3.5 m	25.0	18.0	12.5	8.0
4.0 m	23.5	18.0	12.5	8.0
4.5 m	21.2	18.0	12.5	8.0
5.0 m	18.0	18.0	12.5	8.0
5.5 m	14.6	15.1	12.5	8.0
6.0 m	12.2	12.8	12.5	8.0
6.5 m	10.35	11.0	11.25	8.0
7.0 m		9.65	9.85	8.0
8.0 m		7.5	7.75	7.6
9.0 m		6.05	6.25	6.4
10.0 m		4.95	5.15	5.3
11.0 m		4.15	4.35	4.45
12.0 m		3.5	3.7	3.8
13.0 m		3.0	3.15	3.25
13.5 m		2.8	2.9	3.0
14.0 m			2.7	2.8
15.0 m			2.35	2.4
16.0 m			2.05	2.1
17.0 m			1.75	1.85
18.0 m			1.55	1.6
19.0 m			1.35	1.4
20.0 m			1.2	1.2
20.5 m			1.1	1.1
21.0 m				1.05
22.0 m				0.9
24.0 m				0.65
A（°）	0～84			33～84

単位(t)

アウトリガ中間張出（3.6 m）ー側方ー				
ブーム長さ / 作業半径	9.35 m	16.4 m	23.45 m	30.5 m
2.5 m	25.0	18.0	12.5	
3.0 m	25.0	18.0	12.5	
3.5 m	20.0	18.0	12.5	8.0
4.0 m	15.4	16.0	12.5	8.0
4.5 m	12.1	12.9	12.5	8.0
5.0 m	9.9	10.65	10.8	8.0
5.5 m	8.25	8.95	9.2	8.0
6.0 m	7.0	7.65	7.95	8.0
6.5 m	6.0	6.6	6.9	6.8
7.0 m		5.75	6.05	6.0
8.0 m		4.5	4.75	4.75
9.0 m		3.6	3.8	3.9
10.0 m		2.9	3.1	3.2
11.0 m		2.4	2.55	2.65
12.0 m		1.95	2.1	2.2
13.0 m		1.6	1.75	1.85
13.5 m		1.45	1.6	1.7
14.0 m			1.45	1.55
15.0 m			1.2	1.3
16.0 m			1.0	1.05
17.0 m			0.8	0.85
18.0 m			0.65	0.7
19.0 m			0.5	0.55
A（°）	0～84		26～84	48～84

A:ブーム角度の範囲（無負荷時）

［ ブーム ］

単位(t)

アウトリガ最小張出（3.1 m）ー側方ー				
ブーム長さ / 作業半径	9.35 m	16.4 m	23.45 m	30.5 m
2.5 m	18.0	16.0	12.5	
3.0 m	18.0	16.0	12.5	
3.5 m	14.5	16.0	12.5	8.0
4.0 m	11.6	12.0	12.5	8.0
4.5 m	9.3	10.0	10.2	8.0
5.0 m	7.6	8.4	8.6	8.0
5.5 m	6.4	7.1	7.3	7.3
6.0 m	5.4	6.1	6.3	6.3
6.5 m	4.7	5.3	5.5	5.5
7.0 m		4.6	4.85	4.9
8.0 m		3.6	3.8	3.8
9.0 m		2.8	3.05	3.05
10.0 m		2.3	2.45	2.5
11.0 m		1.8	2.0	2.05
12.0 m		1.5	1.6	1.65
13.0 m		1.2	1.3	1.35
13.5 m		1.0	1.2	1.25
14.0 m			1.05	1.1
15.0 m			0.85	0.9
16.0 m			0.65	0.7
17.0 m			0.5	0.55
A（°）	0～84		37～84	53～84

A:ブーム角度の範囲（無負荷時）

［ ジ　ブ　(30.5 m ブーム) ］

アウトリガ最大張出 (6.6 m)　－全周－																
ジブ長さ	30.5 m ブーム＋8.2 m ジブ								30.5 m ブーム＋13.0 m ジブ							
オフセット	5°		25°		45°		60°		5°		25°		45°		60°	
ブーム角度 (°)	R(m)	W(t)	R(m)	W(t)	R(m)	W(t)	R(m)	W(t)	R(m)	W(t)	R(m)	W(t)	R(m)	W(t)	R(m)	W(t)
84	4.5	3.3	7.0	2.3	9.1	1.7	10.0	1.1	5.6	2.2	9.6	1.3	12.9	0.85	14.2	0.65
80	7.5	3.3	9.9	2.3	11.8	1.7	12.5	1.1	9.1	2.2	12.9	1.3	15.7	0.85	17.0	0.62
78	9.0	3.3	11.3	2.3	13.1	1.7	13.6	1.1	10.8	2.1	14.5	1.3	17.1	0.85	18.2	0.61
76	10.5	3.3	12.6	2.3	14.3	1.7	14.8	1.1	12.3	1.95	15.9	1.25	18.4	0.85	19.4	0.61
74	11.8	3.3	13.9	2.3	15.5	1.65	15.9	1.1	13.8	1.85	17.3	1.2	19.6	0.85	20.6	0.6
72	13.3	3.3	15.2	2.3	16.6	1.65	16.9	1.1	15.3	1.7	18.6	1.15	20.9	0.85	21.6	0.6
70	14.6	3.25	16.4	2.3	17.7	1.6	18.0	1.1	16.7	1.65	19.9	1.15	22.1	0.85	22.7	0.6
68	15.8	3.0	17.7	2.25	18.8	1.55	19.0	1.1	18.1	1.55	21.2	1.1	23.2	0.85	23.7	0.6
65	17.5	2.55	19.3	2.05	20.3	1.55	20.5	1.1	20.1	1.45	23.0	1.05	24.8	0.84	25.2	0.6
60	20.2	1.85	21.9	1.65	23.0	1.5	22.8	1.1	23.4	1.3	26.1	0.99	27.5	0.81	27.5	0.6
55	22.7	1.3	24.3	1.2	25.1	1.15			26.3	1.05	28.9	0.91	29.8	0.79		
53	23.7	1.15	25.2	1.05	25.9	1.0			27.4	0.95	29.8	0.85	30.7	0.79		
50	25.2	0.95	26.5	0.88	27.1	0.86			28.9	0.74	31.1	0.67	31.8	0.66		
47	26.5	0.75	27.8	0.69	28.1	0.68			30.4	0.57	32.4	0.52	32.8	0.52		
45	27.3	0.63	28.5	0.58	28.8	0.58			31.3	0.47	33.2	0.43	33.5	0.43		
40	29.5	0.38	30.3	0.35												
A(°)	39～84				44～84		59～84		44～84						59～84	

アウトリガ中間張出 (6.1 m)　－側方－																
ジブ長さ	30.5 m ブーム＋8.2 m ジブ								30.5 m ブーム＋13.0 m ジブ							
オフセット	5°		25°		45°		60°		5°		25°		45°		60°	
ブーム角度 (°)	R(m)	W(t)	R(m)	W(t)	R(m)	W(t)	R(m)	W(t)	R(m)	W(t)	R(m)	W(t)	R(m)	W(t)	R(m)	W(t)
84	4.5	3.3	7.0	2.3	9.1	1.7	10.0	1.1	5.6	2.2	9.6	1.3	12.9	0.85	14.2	0.65
80	7.5	3.3	9.9	2.3	11.8	1.7	12.5	1.1	9.1	2.2	12.9	1.3	15.7	0.85	17.0	0.62
78	9.0	3.3	11.3	2.3	13.1	1.7	13.6	1.1	10.8	2.1	14.5	1.3	17.1	0.85	18.2	0.61
76	10.5	3.3	12.6	2.3	14.3	1.7	14.8	1.1	12.3	1.95	15.9	1.25	18.4	0.85	19.4	0.61
74	11.8	3.3	13.9	2.3	15.5	1.65	15.9	1.1	13.8	1.85	17.3	1.2	19.6	0.85	20.6	0.6
72	13.3	3.3	15.2	2.3	16.6	1.65	16.9	1.1	15.3	1.7	18.6	1.15	20.9	0.85	21.6	0.6
70	14.6	3.25	16.4	2.3	17.7	1.6	18.0	1.1	16.7	1.65	19.9	1.15	22.1	0.85	22.7	0.6
68	15.8	2.9	17.7	2.25	18.8	1.55	19.0	1.1	18.1	1.55	21.2	1.1	23.2	0.85	23.7	0.6
65	17.3	2.3	19.3	2.0	20.3	1.55	20.5	1.1	20.1	1.45	23.0	1.05	24.8	0.84	25.2	0.6
60	20.1	1.6	21.8	1.4	22.9	1.35	22.8	1.1	23.4	1.3	26.1	0.99	27.5	0.81	27.5	0.6
55	22.7	1.1	24.2	1.0	25.0	0.98			26.2	0.91	28.7	0.78	29.8	0.77		
53	23.7	0.97	25.1	0.87	25.9	0.86			27.2	0.76	29.7	0.66	30.6	0.65		
50	25.1	0.74	26.4	0.66	27.0	0.66			28.8	0.57	31.0	0.49	31.7	0.49		
47	26.5	0.55	27.7	0.49	28.1	0.49			30.2	0.4	32.3	0.34	32.8	0.34		
45	27.4	0.43	28.5	0.39	28.7	0.39			31.1	0.31						
A(°)	44～84						59～84		44～84		46～84				59～84	

R:作業半径　W:定格総荷重　A:ブーム角度の範囲（無負荷時）

［ ジ　ブ　(30.5 m ブーム) ］

アウトリガ中間張出 (5.0 m)　ー側方ー																
ジブ長さ	30.5 m ブーム＋8.2 m ジブ								30.5 m ブーム＋13.0 m ジブ							
オフセット	5°		25°		45°		60°		5°		25°		45°		60°	
ブーム角度 (°)	R(m)	W(t)	R(m)	W(t)	R(m)	W(t)	R(m)	W(t)	R(m)	W(t)	R(m)	W(t)	R(m)	W(t)	R(m)	W(t)
84	4.5	3.3	7.0	2.3	9.1	1.7	10.0	1.1	5.6	2.2	9.6	1.3	12.9	0.85	14.2	0.65
80	7.5	3.3	9.9	2.3	11.8	1.7	12.5	1.1	9.1	2.2	12.9	1.3	15.7	0.85	17.0	0.62
78	9.0	3.3	11.3	2.3	13.1	1.7	13.6	1.1	10.8	2.1	14.5	1.3	17.1	0.85	18.2	0.61
76	10.5	3.3	12.6	2.3	14.3	1.7	14.8	1.1	12.3	1.95	15.9	1.25	18.4	0.85	19.4	0.61
74	11.8	3.3	13.9	2.3	15.5	1.65	15.9	1.1	13.8	1.85	17.3	1.2	19.6	0.85	20.6	0.6
72	13.1	3.0	15.2	2.3	16.6	1.65	16.9	1.1	15.3	1.7	18.6	1.15	20.9	0.85	21.6	0.6
70	14.2	2.45	16.3	2.05	17.7	1.6	18.0	1.1	16.7	1.65	19.9	1.15	22.1	0.85	22.7	0.6
68	15.3	2.05	17.3	1.7	18.8	1.5	19.0	1.1	18.1	1.55	21.2	1.1	23.2	0.85	23.7	0.6
65	17.0	1.55	18.9	1.3	20.2	1.2	20.5	1.1	19.9	1.25	23.0	1.0	24.8	0.84	25.2	0.6
60	19.8	0.98	21.5	0.86	22.6	0.8	22.7	0.8	22.9	0.81	25.8	0.67	27.3	0.61	27.5	0.6
55	22.4	0.55	23.9	0.48	24.8	0.45			25.7	0.42	28.3	0.33	29.6	0.31		
53	23.5	0.41	24.9	0.34	25.6	0.32										
A(°)	52～84						59～84		54～84						59～84	

アウトリガ中間張出 (3.6 m)　ー側方ー																
ジブ長さ	30.5 m ブーム＋8.2 m ジブ								30.5 m ブーム＋13.0 m ジブ							
オフセット	5°		25°		45°		60°		5°		25°		45°		60°	
ブーム角度 (°)	R(m)	W(t)	R(m)	W(t)	R(m)	W(t)	R(m)	W(t)	R(m)	W(t)	R(m)	W(t)	R(m)	W(t)	R(m)	W(t)
84	4.5	3.3	7.0	2.3	9.1	1.7	10.0	1.1	5.6	2.2	9.6	1.3	12.9	0.85	14.2	0.65
80	7.5	3.3	9.9	2.3	11.8	1.7	12.5	1.1	9.1	2.2	12.9	1.3	15.7	0.85	17.0	0.62
78	9.0	3.3	11.3	2.3	13.1	1.7	13.6	1.1	10.8	2.1	14.5	1.3	17.1	0.85	18.2	0.61
76	10.3	3.0	12.6	2.25	14.3	1.7	14.8	1.1	12.3	1.95	15.9	1.25	18.4	0.85	19.4	0.61
74	11.4	2.35	13.7	1.85	15.4	1.5	15.9	1.1	13.8	1.85	17.3	1.2	19.6	0.85	20.6	0.6
72	12.6	1.85	14.7	1.45	16.4	1.2	16.9	1.1	15.0	1.45	18.5	1.05	20.9	0.85	21.6	0.6
70	13.8	1.45	15.9	1.15	17.4	1.0	18.0	1.0	16.3	1.15	19.7	0.85	22.0	0.72	22.7	0.6
68	14.8	1.1	17.0	0.91	18.4	0.79	18.8	0.79	17.5	0.88	20.8	0.66	23.0	0.56	23.7	0.55
65	16.5	0.74	18.5	0.61	19.9	0.52	20.2	0.52	19.3	0.56	22.5	0.42	24.6	0.35	25.0	0.34
A(°)	64～84								64～84							

R:作業半径　W:定格総荷重　A:ブーム角度の範囲（無負荷時）

［ ジ　ブ　(23.45 m ブーム) ］

アウトリガ最大張出 (6.6 m)　－全周－																
ジブ長さ	23.45 m ブーム＋8.2 m ジブ								23.45 m ブーム＋13.0 m ジブ							
オフセット	5°		25°		45°		60°		5°		25°		45°		60°	
ブーム角度 (°)	R(m)	W(t)	R(m)	W(t)	R(m)	W(t)	R(m)	W(t)	R(m)	W(t)	R(m)	W(t)	R(m)	W(t)	R(m)	W(t)
84	3.1	3.3	5.7	2.3	7.8	1.7	8.9	1.1	4.2	2.2	8.4	1.3	11.7	0.85	13.3	0.65
80	5.5	3.3	7.9	2.3	9.9	1.7	10.7	1.1	7.2	2.2	11.0	1.3	14.0	0.85	15.4	0.62
78	6.6	3.3	9.0	2.3	10.9	1.7	11.6	1.1	8.5	2.1	12.2	1.3	15.0	0.85	16.3	0.61
76	7.7	3.3	10.0	2.3	11.8	1.7	12.5	1.1	9.8	1.95	13.4	1.25	16.0	0.85	17.2	0.61
74	8.9	3.3	11.1	2.3	12.7	1.7	13.3	1.1	11.1	1.85	14.5	1.2	17.0	0.85	18.1	0.6
72	9.9	3.3	12.0	2.3	13.6	1.7	14.2	1.1	12.3	1.7	15.6	1.15	18.0	0.85	19.0	0.6
70	11.0	3.3	13.0	2.3	14.5	1.7	15.0	1.1	13.5	1.65	16.8	1.15	18.9	0.85	19.8	0.6
68	12.0	3.3	14.0	2.3	15.4	1.7	15.8	1.1	14.7	1.55	17.8	1.1	19.8	0.85	20.5	0.6
65	13.6	3.3	15.4	2.3	16.6	1.7	16.9	1.1	16.5	1.45	19.3	1.05	21.1	0.85	21.6	0.6
60	15.9	2.9	17.6	2.3	18.6	1.7	18.7	1.1	19.1	1.3	21.7	1.0	23.2	0.85	23.4	0.6
55	18.1	2.25	19.6	2.0	20.4	1.7			21.6	1.2	23.9	0.98	25.1	0.85		
53	18.9	2.05	20.3	1.8	21.1	1.7			22.5	1.15	24.8	0.97	25.8	0.85		
50	20.0	1.75	21.4	1.6	22.0	1.6			23.9	1.1	26.0	0.95	26.7	0.85		
47	21.2	1.55	22.4	1.45	22.9	1.45			25.1	1.05	27.1	0.94	27.6	0.85		
45	21.9	1.4	23.0	1.3	23.4	1.3			25.9	1.05	27.8	0.93	28.2	0.85		
40	23.5	1.15	24.5	1.05					27.9	0.91	29.4	0.86				
35	25.0	0.97	25.8	0.91					29.6	0.75	30.6	0.72				
30	26.3	0.82	26.8	0.78					31.0	0.64	31.6	0.61				
25	27.3	0.72	27.7	0.68					32.1	0.54	32.4	0.52				
20	28.1	0.63							33.0	0.46						
15	28.7	0.57							33.6	0.42						
10	29.1	0.56							33.9	0.42						
5	29.2	0.56							33.9	0.42						
A(°)	4～84		24～84		44～84		59～84		4～84		24～84		44～84		59～84	

R:作業半径　W:定格総荷重　A:ブーム角度の範囲（無負荷時）

［ ジ　ブ　(23.45 m ブーム) ］

アウトリガ中間張出 (6.1 m)　ー側方ー																
ジブ長さ	23.45 m ブーム＋8.2 m ジブ								23.45 m ブーム＋13.0 m ジブ							
オフセット	5°		25°		45°		60°		5°		25°		45°		60°	
ブーム角度 (°)	R(m)	W(t)	R(m)	W(t)	R(m)	W(t)	R(m)	W(t)	R(m)	W(t)	R(m)	W(t)	R(m)	W(t)	R(m)	W(t)
84	3.2	3.3	5.7	2.3	7.8	1.7	8.9	1.1	4.2	2.2	8.4	1.3	11.7	0.85	13.3	0.65
80	5.5	3.3	7.9	2.3	9.9	1.7	10.7	1.1	7.2	2.2	11.0	1.3	14.0	0.85	15.4	0.62
78	6.6	3.3	9.0	2.3	10.9	1.7	11.6	1.1	8.5	2.1	12.2	1.3	15.0	0.85	16.3	0.61
76	7.7	3.3	10.0	2.3	11.8	1.7	12.5	1.1	9.8	1.95	13.4	1.25	16.0	0.85	17.2	0.61
74	8.9	3.3	11.1	2.3	12.7	1.7	13.3	1.1	11.1	1.85	14.5	1.2	17.0	0.85	18.1	0.6
72	9.9	3.3	12.0	2.3	13.6	1.7	14.2	1.1	12.3	1.7	15.6	1.15	18.0	0.85	19.0	0.6
70	11.0	3.3	13.0	2.3	14.5	1.7	15.0	1.1	13.5	1.65	16.8	1.15	18.9	0.85	19.8	0.6
68	12.0	3.3	14.0	2.3	15.4	1.7	15.8	1.1	14.7	1.55	17.8	1.1	19.8	0.85	20.5	0.6
65	13.6	3.3	15.4	2.3	16.6	1.7	16.9	1.1	16.5	1.45	19.3	1.05	21.1	0.85	21.6	0.6
60	15.9	2.9	17.6	2.3	18.6	1.7	18.7	1.1	19.1	1.3	21.7	1.0	23.2	0.85	23.4	0.6
55	18.0	2.15	19.6	1.8	20.4	1.7			21.6	1.2	23.9	0.98	25.1	0.85		
53	18.8	1.95	20.3	1.65	21.1	1.7			22.5	1.15	24.8	0.97	25.8	0.85		
50	20.0	1.65	21.4	1.45	22.0	1.45			23.9	1.1	26.0	0.95	26.7	0.85		
47	21.1	1.45	22.4	1.25	22.9	1.25			25.1	1.0	27.1	0.94	27.6	0.85		
45	21.8	1.3	23.0	1.15	23.4	1.15			25.9	0.95	27.8	0.93	28.2	0.85		
40	23.5	1.05	24.5	0.94					27.8	0.75	29.3	0.75				
35	25.0	0.86	25.7	0.77					29.5	0.61	30.6	0.61				
30	26.2	0.7	26.8	0.64					30.9	0.48	31.6	0.48				
25	27.3	0.58	27.6	0.52					32.1	0.38	32.4	0.38				
20	28.1	0.48							33.0	0.3						
15	28.7	0.41														
10	29.1	0.37														
5	29.2	0.37														
A(°)	4～84		24～84		44～84		59～84		19～84		24～84		44～84		59～84	

R:作業半径　W:定格総荷重　A:ブーム角度の範囲（無負荷時）

［ ジ　ブ　(23.45 m ブーム) ］

アウトリガ中間張出 (5.0 m)　ー側方ー																
ジブ長さ	23.45 m ブーム＋8.2 m ジブ								23.45 m ブーム＋13.0 m ジブ							
オフセット	5°		25°		45°		60°		5°		25°		45°		60°	
ブーム角度 (°)	R(m)	W(t)	R(m)	W(t)	R(m)	W(t)	R(m)	W(t)	R(m)	W(t)	R(m)	W(t)	R(m)	W(t)	R(m)	W(t)
84	3.2	3.3	5.7	2.3	7.8	1.7	8.9	1.1	4.2	2.2	8.4	1.3	11.7	0.85	13.3	0.65
80	5.5	3.3	7.9	2.3	9.9	1.7	10.7	1.1	7.2	2.2	11.0	1.3	14.0	0.85	15.4	0.62
78	6.6	3.3	9.0	2.3	10.9	1.7	11.6	1.1	8.5	2.1	12.2	1.3	15.0	0.85	16.3	0.61
76	7.7	3.3	10.0	2.3	11.8	1.7	12.5	1.1	9.8	1.95	13.4	1.25	16.0	0.85	17.2	0.61
74	8.9	3.3	11.1	2.3	12.7	1.7	13.3	1.1	11.1	1.85	14.5	1.2	17.0	0.85	18.1	0.6
72	9.9	3.3	12.0	2.3	13.6	1.7	14.2	1.1	12.3	1.7	15.6	1.15	18.0	0.85	19.0	0.6
70	11.0	3.3	13.0	2.3	14.5	1.7	15.0	1.1	13.5	1.65	16.8	1.15	18.9	0.85	19.8	0.6
68	12.0	3.3	14.0	2.3	15.4	1.7	15.8	1.1	14.7	1.55	17.8	1.1	19.8	0.85	20.5	0.6
65	13.4	2.65	15.4	2.25	16.6	1.7	16.9	1.1	16.5	1.45	19.3	1.05	21.1	0.85	21.6	0.6
60	15.7	1.85	17.5	1.65	18.6	1.5	18.7	1.1	19.1	1.3	21.7	1.0	23.2	0.85	23.4	0.6
55	17.8	1.35	19.4	1.2	20.3	1.1			21.6	1.05	23.9	0.92	25.1	0.85		
53	18.6	1.15	20.2	1.05	21.0	1.0			22.4	0.96	24.7	0.81	25.8	0.77		
50	19.8	0.98	21.3	0.9	21.9	0.86			23.7	0.78	25.9	0.67	26.7	0.64		
47	21.0	0.81	22.3	0.74	22.8	0.72			24.9	0.63	27.0	0.55	27.6	0.53		
45	21.7	0.7	22.9	0.65	23.3	0.64			25.7	0.55	27.6	0.47	28.1	0.47		
40	23.4	0.5	24.4	0.47					27.6	0.37	29.2	0.32				
35	24.8	0.3														
A(°)	34～84		39～84		44～84		59～84		39～84				44～84		59～84	

アウトリガ中間張出 (3.6 m)　ー側方ー																
ジブ長さ	23.45 m ブーム＋8.2 m ジブ								23.45 m ブーム＋13.0 m ジブ							
オフセット	5°		25°		45°		60°		5°		25°		45°		60°	
ブーム角度 (°)	R(m)	W(t)	R(m)	W(t)	R(m)	W(t)	R(m)	W(t)	R(m)	W(t)	R(m)	W(t)	R(m)	W(t)	R(m)	W(t)
84	3.2	3.3	5.7	2.3	7.8	1.7	8.9	1.1	4.2	2.2	8.4	1.3	11.7	0.85	13.3	0.65
80	5.5	3.3	7.9	2.3	9.9	1.7	10.7	1.1	7.2	2.2	11.0	1.3	14.0	0.85	15.4	0.62
78	6.6	3.3	9.0	2.3	10.9	1.7	11.6	1.1	8.5	2.1	12.2	1.3	15.0	0.85	16.3	0.61
76	7.7	3.3	10.0	2.3	11.8	1.7	12.5	1.1	9.8	1.95	13.4	1.25	16.0	0.85	17.2	0.61
74	8.9	3.3	11.1	2.3	12.7	1.7	13.3	1.1	11.1	1.85	14.5	1.2	17.0	0.85	18.1	0.6
72	9.9	3.1	12.0	2.3	13.6	1.7	14.2	1.1	12.3	1.7	15.6	1.15	18.0	0.85	19.0	0.6
70	10.9	2.55	13.0	1.95	14.5	1.65	15.0	1.1	13.5	1.65	16.8	1.15	18.9	0.85	19.8	0.6
68	11.8	2.1	13.9	1.65	15.3	1.4	15.8	1.1	14.7	1.55	17.8	1.1	19.8	0.85	20.5	0.6
65	13.2	1.55	15.2	1.25	16.5	1.1	16.9	1.1	16.3	1.2	19.3	0.95	21.1	0.8	21.6	0.6
60	15.5	0.99	17.3	0.83	18.4	0.73	18.6	0.73	18.8	0.73	21.5	0.6	23.1	0.51	23.4	0.51
55	17.6	0.58	19.3	0.49	20.2	0.43			21.1	0.41	23.6	0.33				
53	18.5	0.45	20.0	0.38	20.9	0.33			22.1	0.3						
A(°)	52～84						59～84		52～84		54～84		59～84			

R:作業半径　W:定格総荷重　A:ブーム角度の範囲（無負荷時）

〔アウトリガ使用時の注意〕

1. 定格総荷重は、水平堅土上においてクレーンを水平に設置した状態での値で、ブーム作業時はつり具と主巻フック質量（220 kg）を、ジブ作業時はつり具と補巻フック質量（60 kg）を含んだ値です。太線より上はクレーンの強度によって定められ、下はクレーンの安定度によって定められています。
2. 作業半径は、ブームのたわみを含んだ実際の値に基づいていますので、ブーム作業時は必ず作業半径を基準にしてください。
3. ジブの定格総荷重は、ブーム長さ 23.45 m 以下と 23.45 m を超えた場合で異なります。
4. ジブ作業は、ブームの角度を基準にしてください。なお、作業半径は 23.45 m および 30.5 m ブームにジブを装着した場合の計算値であり、実際の作業半径とは異なる場合があります。
5. シングルトップの定格総荷重は、ブームの定格総荷重より 160 kg を差し引いた値とし、つり具と補巻フック質量（60 kg）を含んだ値で、かつ限度は 4.0 t です。
6. 高速巻き下げはフックのみを降下するときに使用してください。また、急激なレバー操作は避けてください。
7. 各ブーム長さにおけるフックのワイヤロープ標準巻掛本数は下表のとおりです。
   ただし、この掛数以外で使用する場合は、ロープ 1 本当り主巻 3.6 t 以下、補巻 4.0 t 以下としてください。

ブーム長さ	9.35 m	16.4 m	23.45 m	30.5 m	ｼﾞﾌﾞ、ｼﾝｸﾞﾙﾄｯﾌﾟ
巻 掛 本 数	8	6	4	4	1

8. ジブにおけるフックのワイヤロープ巻掛本数は 1 本です。
9. 側方域でのつり上げ性能は、アウトリガ張出幅によって異なります。張出幅に応じた性能で作業をしてください。
   また、前方・後方域でのつり上げ性能は「アウトリガ最大張出」の定格総荷重ですが、アウトリガ張出幅によってその前方・後方域の範囲（角度 a）が異なります。

張 出 幅	中 間 張 出 (6.1 m)	中 間 張 出 (5.0 m)	中 間 張 出 (3.6 m)	最 小 張 出 (3.1 m)
角度 a°	45	25	15	10

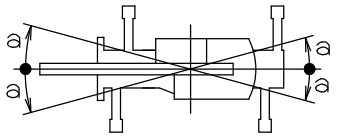

2-(2)　アウトリガ不使用

単位（t）

	車両静止時						車両走行時（1.6km/h 以下）					
ブーム長さ	9.35 m		16.4 m		23.45 m		9.35 m		16.4 m		23.45 m	
作業半径	前方	全周	前方	全周	前方	全周	前方	全周	前方	全周	前方	全周
3.0 m	14.0	8.3	9.0	7.3			10.0	6.5	7.5	5.1		
3.5 m	14.0	6.8	9.0	7.3	6.5	4.5	10.0	5.2	7.5	5.1	5.5	3.2
4.0 m	12.5	5.3	9.0	5.85	6.5	4.5	9.0	4.2	7.5	4.4	5.5	3.2
4.5 m	10.9	4.3	9.0	4.75	6.5	4.5	8.2	3.4	7.5	3.7	5.5	3.2
5.0 m	9.55	3.5	8.2	4.0	6.5	4.0	7.4	2.8	7.0	3.1	5.5	3.2
5.5 m	8.3	2.8	7.4	3.3	6.1	3.4	6.7	2.4	6.2	2.7	5.15	2.8
6.0 m	7.2	2.3	6.6	2.8	5.65	2.9	5.9	1.9	5.5	2.3	4.8	2.4
6.5 m	6.25	1.8	5.9	2.35	5.25	2.5	5.1	1.5	4.9	1.9	4.45	2.05
7.0 m			5.25	1.95	4.85	2.15			4.35	1.6	4.15	1.8
8.0 m			4.1	1.4	4.1	1.6			3.4	1.1	3.5	1.4
9.0 m			3.25	0.95	3.5	1.2			2.7	0.7	2.95	1.0
10.0 m			2.6	0.6	3.0	0.85			2.15		2.45	0.65
11.0 m			2.1		2.55	0.55			1.7		2.05	
12.0 m			1.7		2.2				1.35		1.7	
13.0 m			1.35		1.85				1.1		1.45	
13.5 m			1.15		1.7				1.0		1.3	
14.0 m					1.55						1.2	
15.0 m					1.3						1.0	
16.0 m					1.05						0.85	
17.0 m					0.85						0.7	
18.0 m					0.65						0.55	
19.0 m					0.5							
A（°）	0～78			43～78	25～78	57～78	0～78			48～78	31～78	60～78

A:ブーム角度の範囲（無負荷時）

〔アウトリガ不使用時の注意〕

1. 定格総荷重は、水平堅土上においてタイヤのエア圧が規定圧（900 kPa{9.00kgf/cm^2}）で、かつサスペンションシリンダを最縮小した場合の値で、ブーム作業時はつり具と主巻フック質量（220 kg）を含んだ値です。
   太線より上はクレーンの強度によって定められ、下は安定度によって定められています。実際の作業では、地盤、作業状態等を考慮して使用してください。
2. 作業半径は、ブームおよびタイヤのたわみを含んだ実際の値に基づいていますので、必ず作業半径を基準にしてください。
3. 各ブーム長さにおけるフックのワイヤロープ標準巻掛本数は下表のとおりです。
   ただし、この掛数以外で使用する場合は、ロープ１本当たり主巻 3.6 t 以下、補巻 4.0 t 以下としてください。

ブーム長さ	9.35 m	16.4 m	23.45 m	シングルトップ
巻 掛 本 数	4	4	4	1

4. 高速巻き下げ作業、ブーム長さが 23.45 m を超えるブーム作業およびジブの使用はしないでください。
5. 「前方」のクレーン作業は、AML の「前方位置シンボル」が点灯しているときに行ってください。
   前方の範囲は、ブームがキャリヤの前方 2° 以内です。

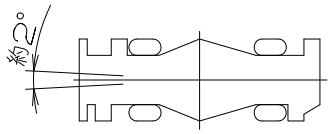

6. シングルトップの定格総荷重は、ブームの定格総荷重より 160 kg を差し引いた値とし、つり具と補巻フック質量（60 kg）を含んだ値で、かつ限度は 4.0 t です。
7. つり荷走行は、「駆動モード切換」スイッチを「4WD 低速走行」にし、シフトスイッチを１速にして行ってください。
8. つり荷走行は、旋回ブレーキをかけ、荷が振れないように地面近くに保持し、1.6 km/h 以下で行ってください。特に急ハンドル、急発進、急ブレーキは避けてください。
9. つり荷走行中には、クレーン作業を行わないでください。

3. 作業半径―揚程図

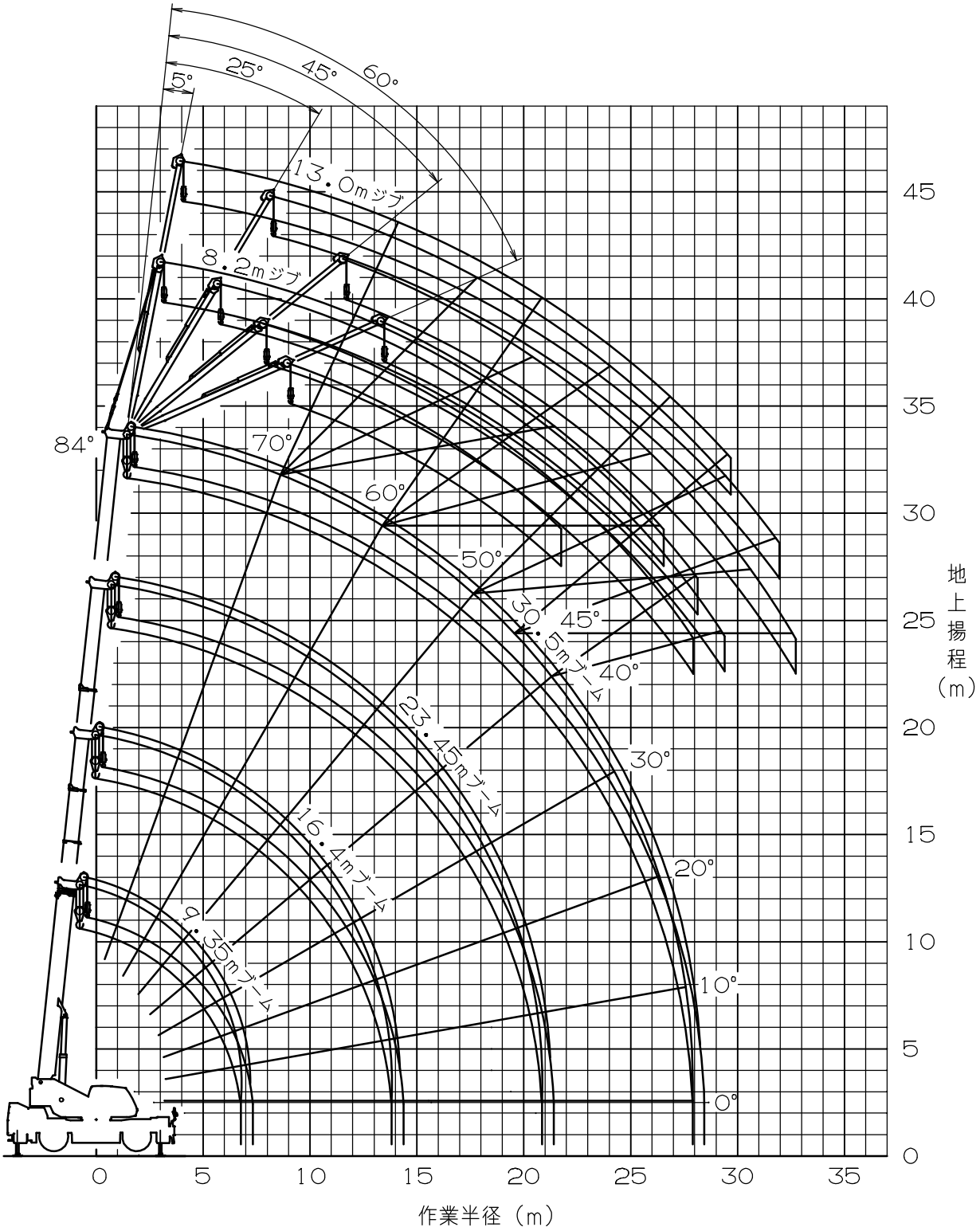

注意　1. 上図は、ブームのたわみを含んでいません。

2. 上図はアウトリガ最大（6.6 m）張出状態での図です。

4. 外　　観　　図

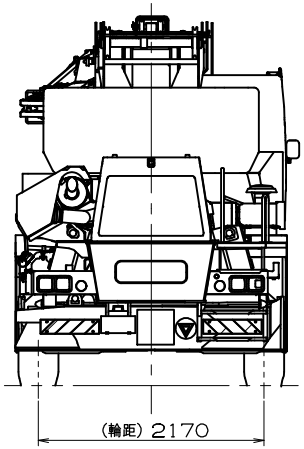

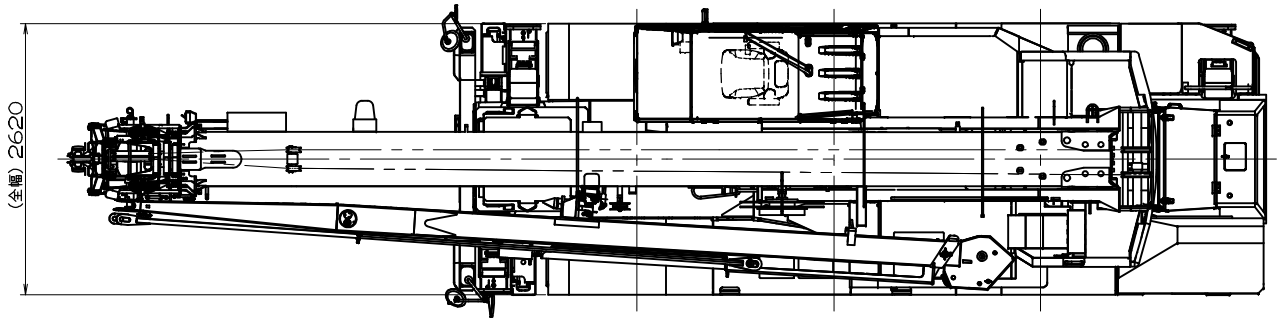

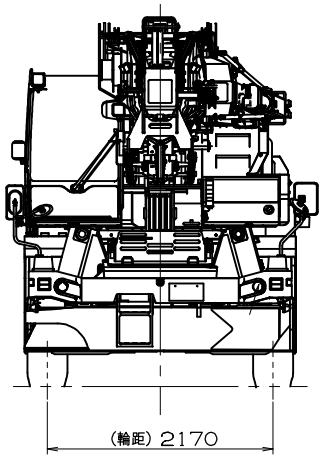

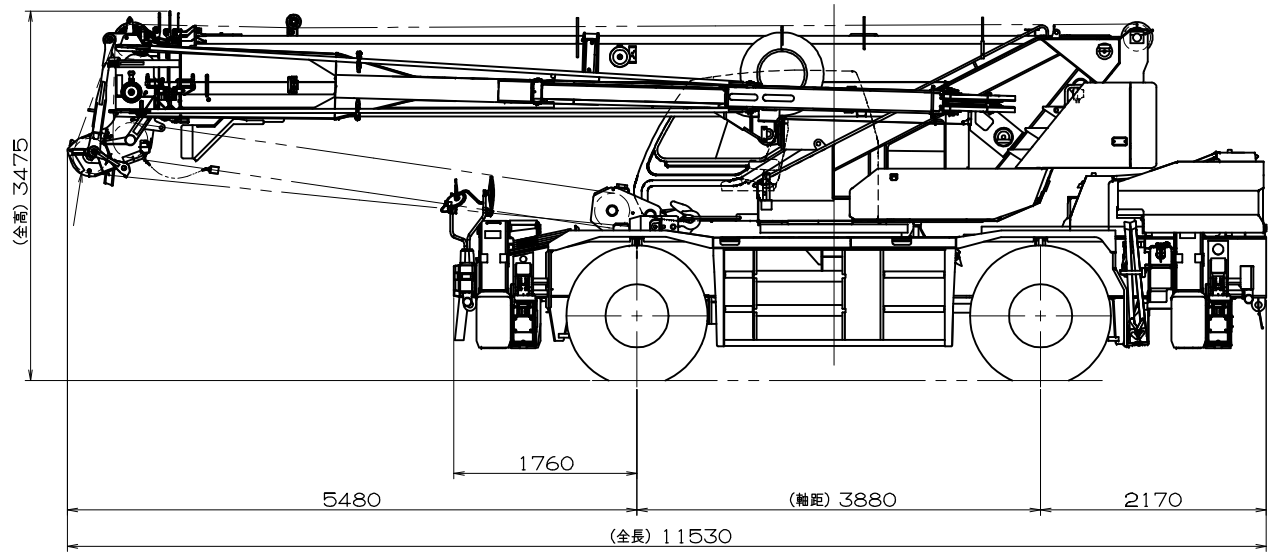

※ AML外部表示灯、サーチライト、
マーカーランプ、路肩灯はオプションです。

GR-250N-4　施工用重量データ

このデータは施工計画用に算出した参考値です。実際のクレーンとは異なることがありますので目安として使用してください。

走行姿勢での重量分布

	前軸	後軸
車両総重量	25,595kg	
軸重[W]	12,800kg	12,795kg
輪荷重[W/2]	6,400kg	6,400kg
重心位置(概算値)	ホイールベースのセンター	
登坂能力	tanθ=0.57(30°)	
参考データ ( )内はサスペンションアップ時	アプローチアングル=X型14.1°(16.5°) H型14.1°(16.3°) デパーチャアングル=X型11.2°(13.2°) H型11.3°(13.2°) 180度ーランプアングル=X、H型 22.5°(26.1°)	

走行姿勢でのタイヤ接地圧(計算値)

	前軸	後軸	備考
タイヤサイズ	385/95R25 170E ROAD		
タイヤ接地幅[L]	31cm	31cm	
タイヤ接地圧[W/2L]	206.5kg/cm	206.4kg/cm	
タイヤ接地面積[S]	1030cm^2	1030cm^2	標準空気圧
タイヤ接地面圧[W/2S]	6.2kg/cm^2	6.2kg/cm^2	標準空気圧

各部取外し質量(既算値)

ブーム(伸縮シリンダ含む)	4.8t	ワイヤロープ(主+補)	0.31t
起伏シリンダ	0.51t	アウトリガ4本 (フレーム取付部除く)	X型 2.94t H型 2.05t
旋回台カウンタウエイト	0.66t	ホイール付タイヤ4本	0.91t
フック(主+補)	0.28t (0.22t+0.06t)	ジブ	フルオートジブ　0.90t パワーチルトジブ　0.76t

定格作業時タイヤ最大反力(前方つり、各ブーム長さ時のタイヤ1本当り最大反力計算値)

○サスペンションシリンダはロック/ダウン(最縮小)状態

ブーム長さ	9.35m	16.4m	23.45m
タイヤ最大反力(フルオートジブ仕様)	15.0t	12.6t	11.3t
タイヤ最大反力(パワーチルトジブ仕様)	15.0t	12.7t	11.4t

TADANO

【クレーン施工用寸法データ】
GR-250N-4

CREVO 250 G4

GR-250N	25t吊 4段ブーム 2段フルオートジブ	X型アウトリガ	GR-250N-4-00101
GR-250N	25t吊 4段ブーム 2段フルオートジブ	H型アウトリガ	GR-250N-4-00102
GR-250N	25t吊 4段ブーム 2段パワーチルトジブ	X型アウトリガ	GR-250N-4-00103
GR-250N	25t吊 4段ブーム 2段パワーチルトジブ	H型アウトリガ	GR-250N-4-00104

■ドラムのロープ最大巻取り長さ

（巻取り長さは計算値）　（単位:m）

	主巻ドラム	補巻ドラム
1層目	29.2	20.1
2層目	61.9	43.1
3層目	96.0	66.7
4層目	133.9	93.3
5層目	173.0	120.3
6層目	216.0	150.5

■ブーム断面寸法（単位:mm）

	タテ	ヨコ
ベース	775.5	524
2nd	702.5	480
3rd	662	438
トップ	622.5	331

■旋回台回転半径

旋回台前端回転半径:2300 mm
旋回台後端回転半径:3100 mm

■走行姿勢での最低地上高

X型
アウトリガ外箱 下板部:300 mm

H型
アウトリガフロート部:310 mm

■トップブーム先端寸法　（単位:mm）

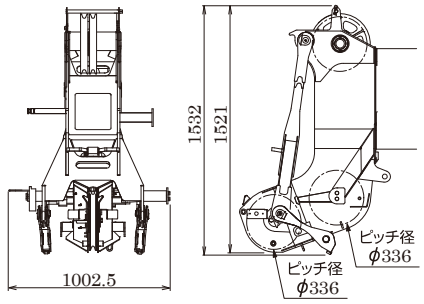

■巻過防止装置作動時の ブーム上端～フック下端　（単位:mm）

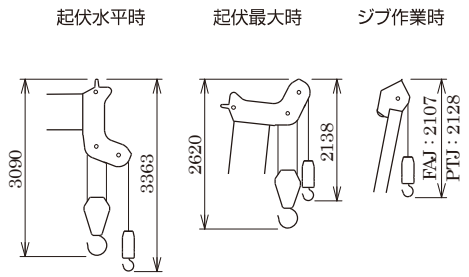

■サスペンション

クレーン地上高は走行姿勢地上高（サスペンション中立）に対して
・サスペンション
　アップ時は55 mm 上昇
・サスペンション
　ダウン時は45 mm 低下

■フック寸法　（単位:mm）

主巻　25t吊り 4枚シーブ 8本掛

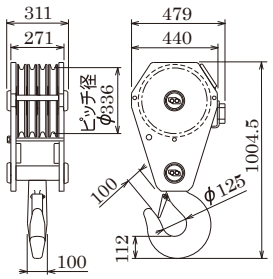

補巻　4t吊り

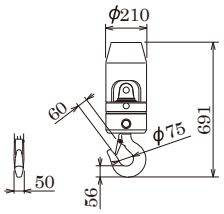

■傾斜地走破性（計算値）

登坂能力　tanθ=0.57　（θ=30°）

[　]内はサスペンションアップ時

アプローチアングル

X型 14.1°
[16.5°]
H型 14.1°
[16.3°]

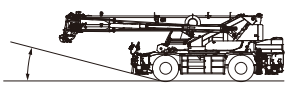

180°－ランプアングル

X型 22.5°
[26.1°]
H型 22.5°
[26.1°]

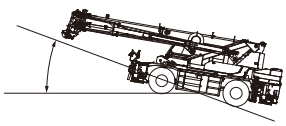

デパーチャアングル

X型 11.2°
[13.2°]
H型 11.3°
[13.2°]

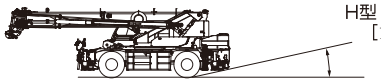

■傾斜地での水平設置可能角度（計算値）

最大張出時にジャッキシリンダの
ストローク調整のみにより水平設置可能な角度
（サスペンションダウン時）

前下がり

X型 3.3°
H型 2.7°

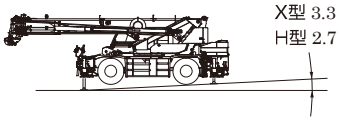

前上がり

X型 3.1°
H型 2.5°

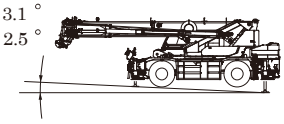

左右方向

X型 4.0°
H型 3.2°

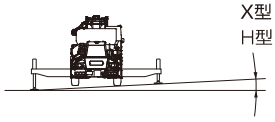

■アウトリガ　（単位:mm）

X型 アウトリガ

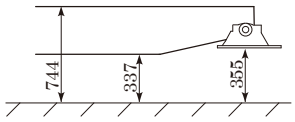

H型 アウトリガ

ジャッキシリンダ
ストローク:590mm

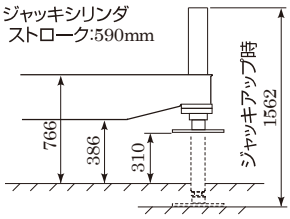

・本寸法データはスペックシートの主要寸法図に記載されていない寸法データをまとめたものです。スペックシートの主要寸法図と併せて使用してください。
・寸法データは変更されることがありますので、参考用として使用してください。

株式会社君山重機
KIMIYAMA JYUKI

YDS－T012　最小直角通路軌跡図

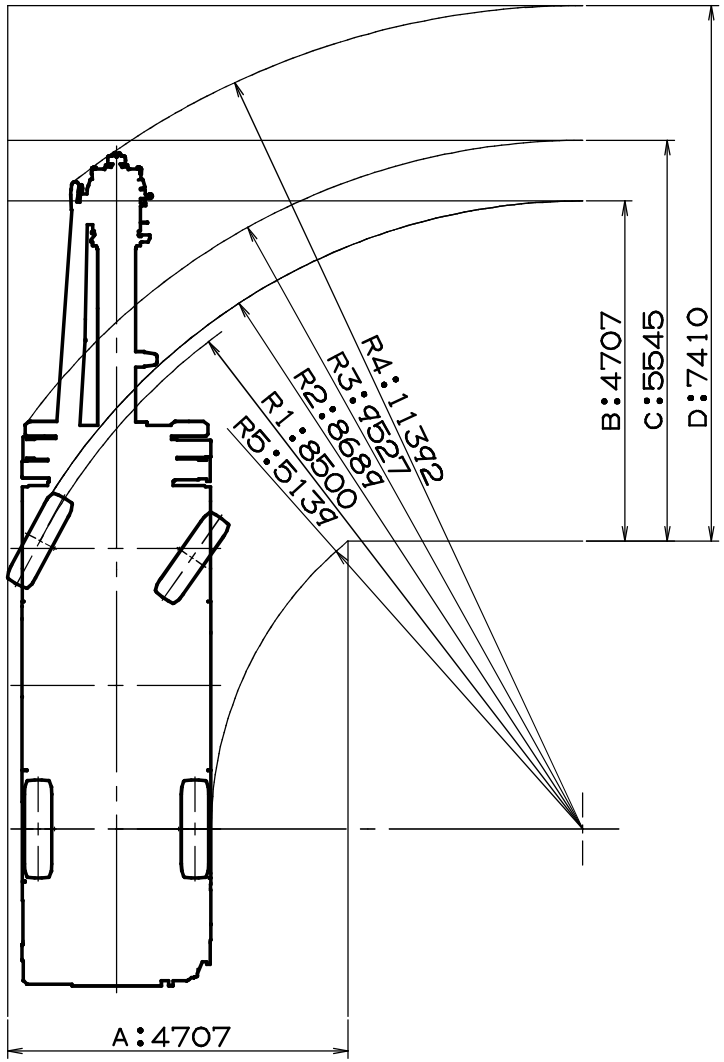

2輪ステアリングで右折する場合

		YDS-T012
(最小回転半径)	R1	8.50
(最外輪端回転半径)	R2	8.69
(車体回転半径)	R3	9.53
(ブーム先端回転半径)	R4	11.39
(車体内側回転半径)	R5	5.14
(入口通路幅)	A	4.71
(車輪出口通路幅)	B	4.71
(車体出口通路幅)	C	5.55
(ブーム先端出口通路幅)	D	7.41

尺度（1／100）

株式会社君山重機
KIMIYAMA JYUKI